Postal address
Postbus 173
3770 AD Barneveld (NL)

Visiting address
Grote Bosweg 1
3771 LJ Barneveld (NL)

+31 (0) 342 44 10 50
info@boschbeton.com
boschbeton.dk

TYPE **HOEKL125HAK (hæl)**

Dimensioner

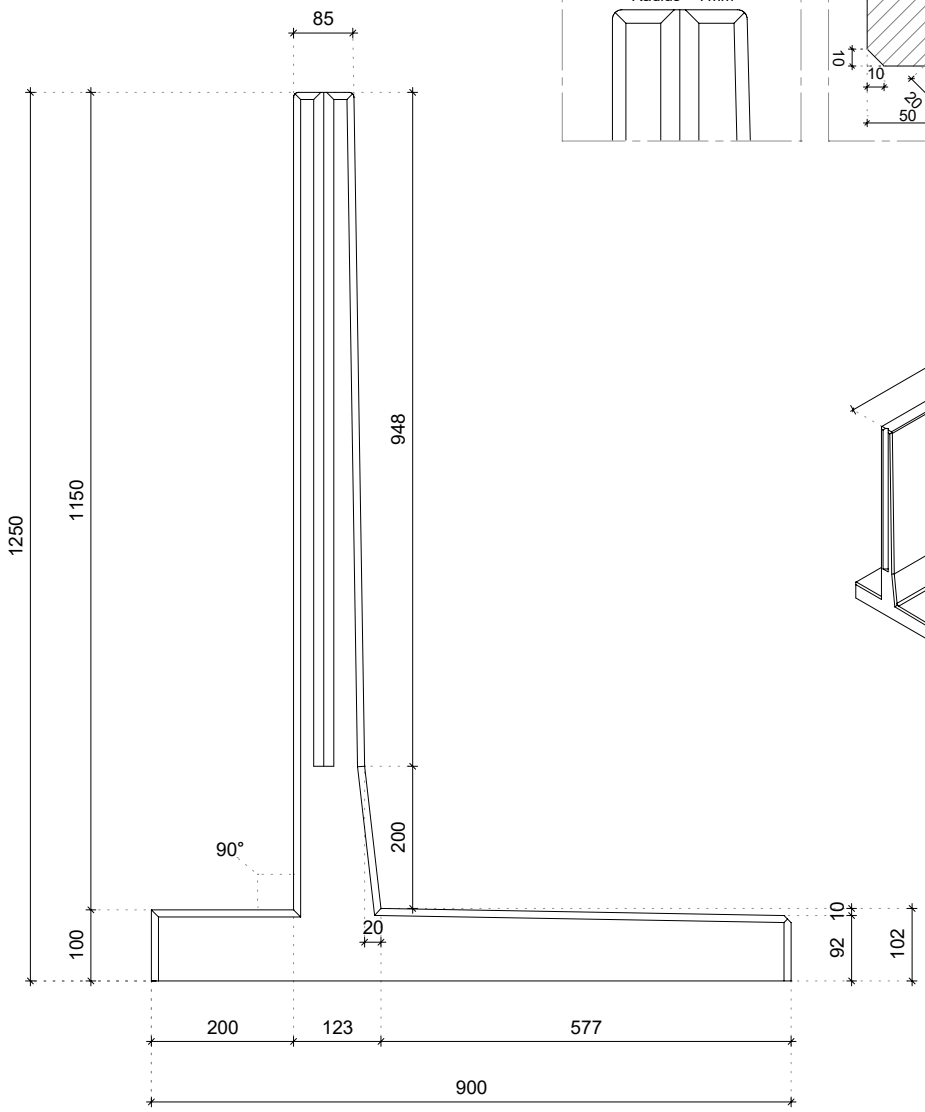

Detaljer

Afrundet top

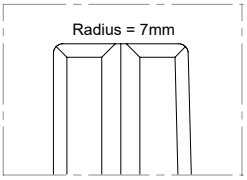

Udskæring til samlings liste

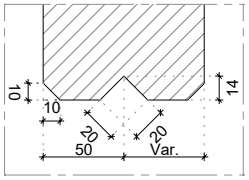

Element samling

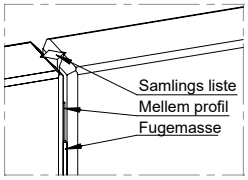

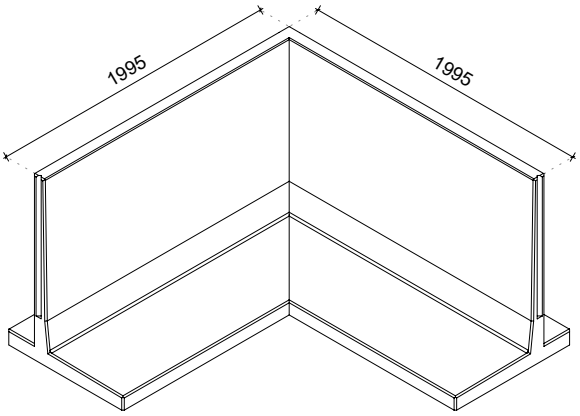

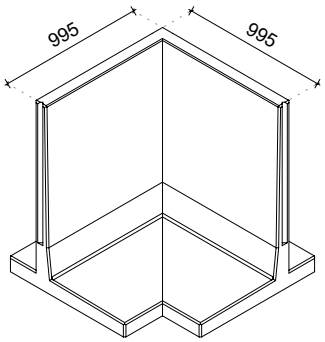

Tekniske detaljer

Betonblanding	3rd generation self-compacting C55/67
Armering af stål	B500
Vægt	1725kg (L = 1995x1995mm) 810kg (L = 1995x1995mm)
Betondækning	30mm
Dimensionel tolerance	+/- 5mm
Synlig betonklasse	Alle synlighed sider klasse A
Design liv	50 år
Produktgaranti	10 år
Miljøklasse	XA3, XC4, XD3, XS3, XF1
Hejseanordning	ingen, steder med klemme

Konstrueret i overensstemmelse med

DS-EN 1990 Eurocode 0
DS-EN 1991 Eurocode 1
DS-EN 1992 Eurocode 2
DS-EN 1997 Eurocode 7
DS-EN 206
Incl. nationale bilag

Produktionsmetode

Energi neutral

Filtreret regnvand

Bæredygtige råvarer

Genanvendelige materialer

Certifier