Postal address
Postbus 173
3770 AD Barneveld (NL)

Visiting address
Grote Bosweg 1
3771 LJ Barneveld (NL)

+31 (0) 342 44 10 50
info@boschbeton.com
boschbeton.dk

# TYPE **U200HAK (hæl)**

## Dimensioner

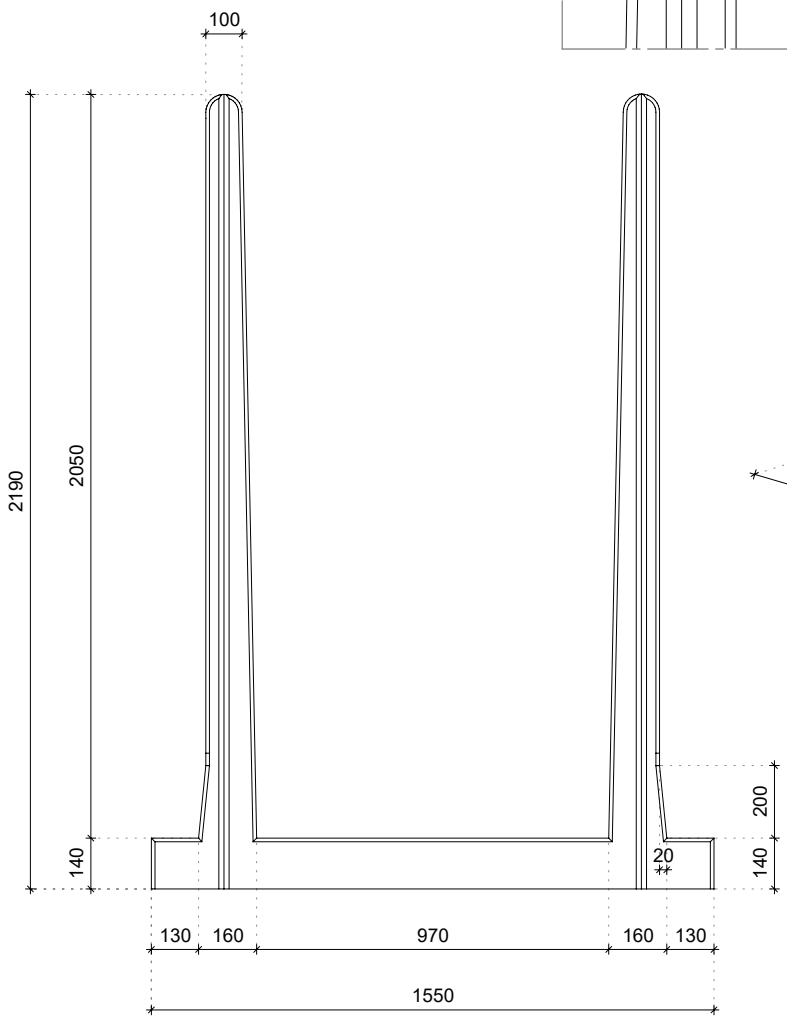


## Detaljer

Afrundet top

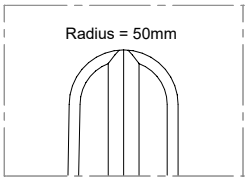


Udskæring til samlings liste

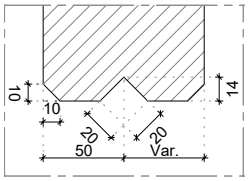


Element samling

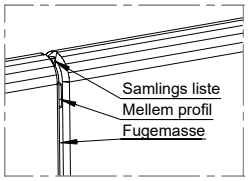


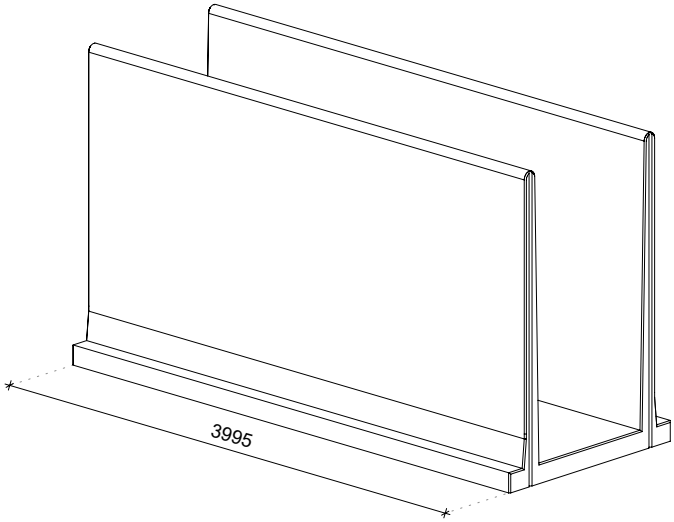


## Tekniske detaljer

| | |
|---|---|
| Betonblanding | 2nd Generation self-compacting C60/75 |
| Armering af stål | B500 |
| Vægt | 6795kg (L = 3995mm) |
| Betondækning | 30mm |
| Dimensionel tolerance | +/- 5mm |
| Synlig betonklasse | Alle synlighed sider klasse A |
| Design liv | 50 år |
| Produktgaranti | 15 år |
| Miljøklasse | XA3, XC4, XD3, XS3, XF1 |
| Hejseanordning | Kuglehovedanker 4 x 5 tons |

## Konstrueret i overensstemmelse med

DS-EN 1990 Eurocode 0
DS-EN 1991 Eurocode 1
DS-EN 1992 Eurocode 2
DS-EN 1997 Eurocode 7
DS-EN 206
Incl. nationale bilag

## Produktionsmetode

*Energi neutral*

*Filtreret regnvand*

*Bæredygtige råvarer*

*Genanvendelige materialer*

## Certifier